info@riedel-rollen.de
www.riedel-rollen.de

Lenkrolle

mit Anschraubplatte

- 100 - 300 kg
- Durchmesser 80 - 200 mm
- Gehäuse aus Edelstahl rostfrei
- hitzebeständiges Kunststoffrad, Gleitlager

Technische Daten

Bestellcode:	38L OBO 100 P06	**Rad ø in mm:**	100
Tragkraft in kg:	150	**Radbreite in mm:**	35
Plattengröße in mm:	105 x 85	**Schraubloch Abstand in mm:**	80 x 60
Schraubloch ø in mm:	9,00	**Ausladung Rolle in mm:**	40,00
Bauhöhe in mm:	128	**Temperaturbereich C° min / max:**	-40 : +280
Norm:	EN 12532	**EAN-Code:**	4250217340970
Störkreisradius in mm:	90,00		

Gehäusebeschreibung

- Rostfreier Edelstahl
- Schwenklager mit zweifachem Kugelkranz
- Schwenklagerschutz
- Radachse verschraubt

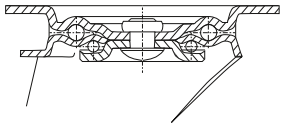

Radbeschreibung

- Rad aus Kunststoff
- hitzebeständig -40 °C bis +280 °C
- Gleitlager

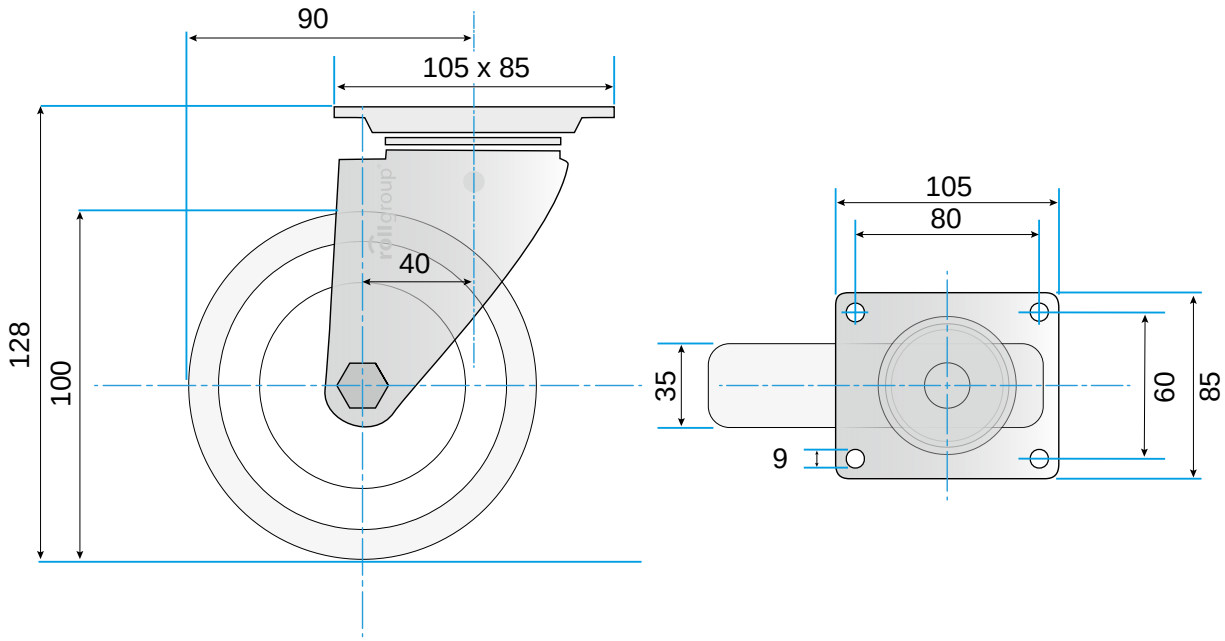

© Rollgroup | Änderungen vorbehalten | Stand 01.2017