Riedel Räder+Rollen
info@riedel-rollen.de
www.riedel-rollen.de

Lenkrolle

mit Anschraubplatte und Totalfeststeller

- 180kg
- Durchmesser 100mm
- Gehäuse aus Edelstahl rostfrei
- Elastikgummirad, Edelstahlrollenlager

Technische Daten

Bestellcode:	38N FUD 100 P06	**Rad ø in mm:**	100
Tragkraft in kg:	180	**Radbreite in mm:**	36
Plattengröße in mm:	105 x 85	**Schraubloch Abstand in mm:**	80 x 60
Schraubloch ø in mm:	9,00	**Ausladung Rolle in mm:**	40,00
Bauhöhe in mm:	128	**Temperaturbereich C° min / max:**	-20 : +80
Norm:	EN 12532	**EAN-Code:**	4250217341168
Störkreisradius in mm:	117,00		

Gehäusebeschreibung

- Edelstahl rostfrei
- Schwenklager mit zweifachem Kugelkranz
- Schwenklagerschutz
- Radachse verschraubt

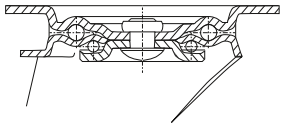

Radbeschreibung

- Radkörper aus Polyamid
- Lauffläche aus Elastikgummi grau
- Edelstahl-Rollenlager

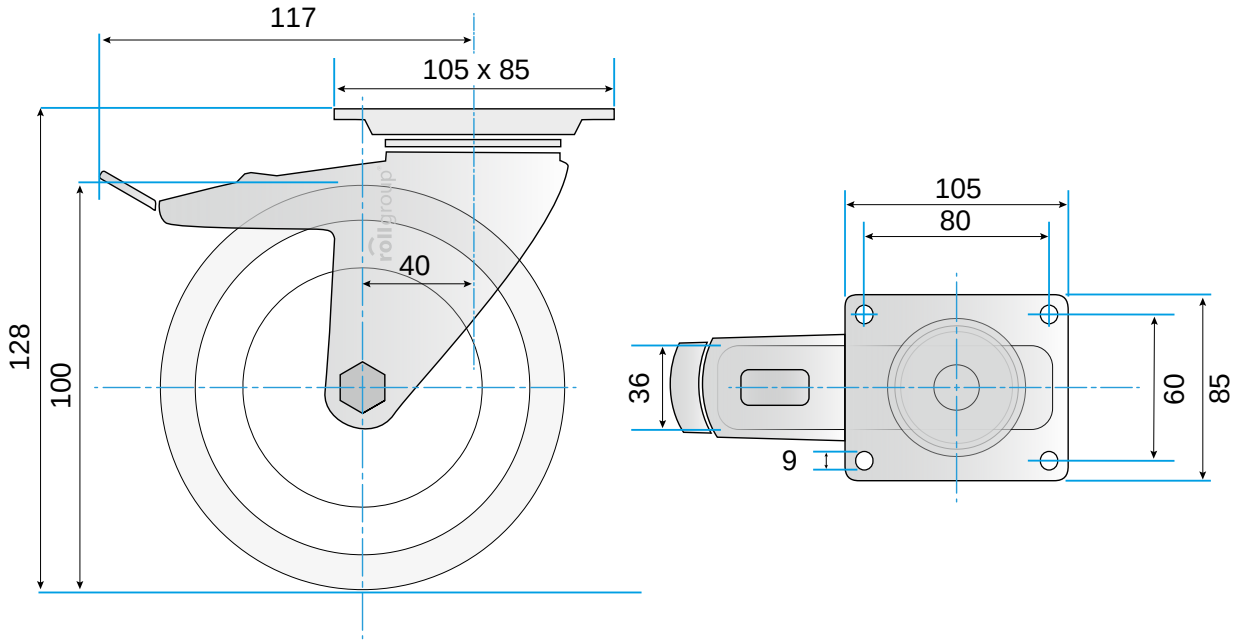

© Rollgroup | Änderungen vorbehalten | Stand 01.2017