Riedel Räder+Rollen
info@riedel-rollen.de
www.riedel-rollen.de

Rad

OTO

- 600 - 1700kg
- Durchmesser 100 - 250mm
- Polyamidrad, Gleitlager

Technische Daten

Bestellcode:	OTO 125x50-15-60	**Rad ø in mm:**	125
Tragkraft in kg:	700	**Radbreite in mm:**	50
Durchmesser Bohrung in mm:	15	**Nabenlänge in mm:**	60
Temperaturbereich C° min / max:	20 : +80	**Norm:**	EN 12532
Laufflächenhärte:	Shore D 78	**EAN-Code:**	4250217302640

Radbeschreibung

- Rad aus Polyamid natur
- Gleitlager
- schwere Ausführung

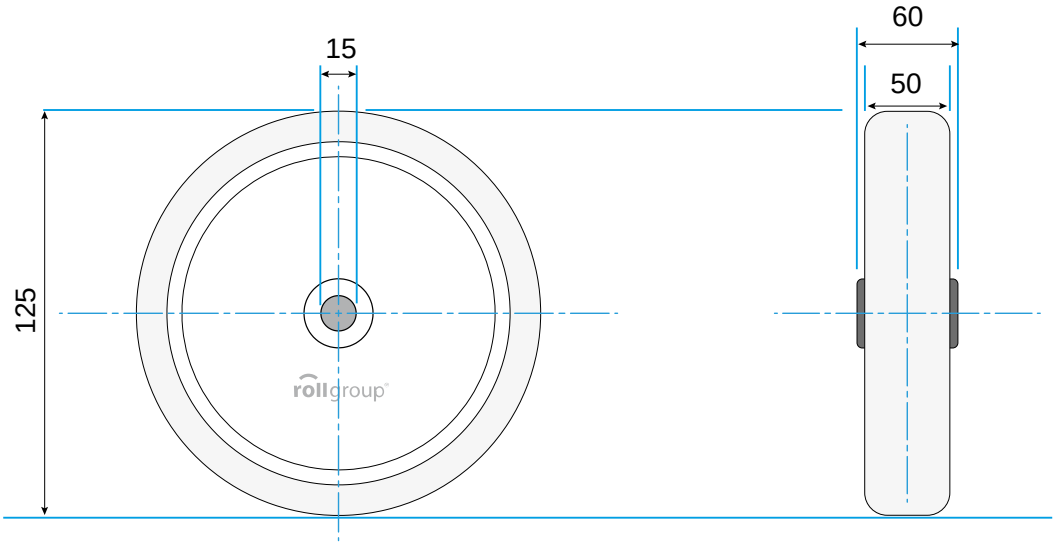

© Rollgroup | Änderungen vorbehalten | Stand 01.2017