info@riedel-rollen.de
www.riedel-rollen.de

Kunststoff-Lenkrolle

mit Rückenloch

- 100kg
- Durchmesser 75 - 125mm
- Gehäuse aus glasfaserverstärktem Polyamid
- Thermoplastisches Gummirad, Gleitlager

Technische Daten

Bestellcode:	08L JPO 100 P01	**Rad ø in mm:**	100
Tragkraft in kg:	100	**Radbreite in mm:**	32
Ausladung Rolle in mm:	43,00	**Bauhöhe in mm:**	135
Sackloch in mm:	10	**Temperaturbereich C° min / max:**	-20 : +60
Norm:	EN 12530	**Laufflächenhärte:**	Shore A 87
EAN-Code:	4250217341533	**Störkreisradius in mm:**	93,00

Gehäusebeschreibung

- Glasfaserverstärketes Polyamid
- Edelstahlkugellager als Kopflager
- Radachse verschraubt

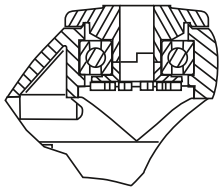

Radbeschreibung

- Radkörper aus Polypropylen
- Lauffläche aus thermoplastischem Gummi
- Gleitlager

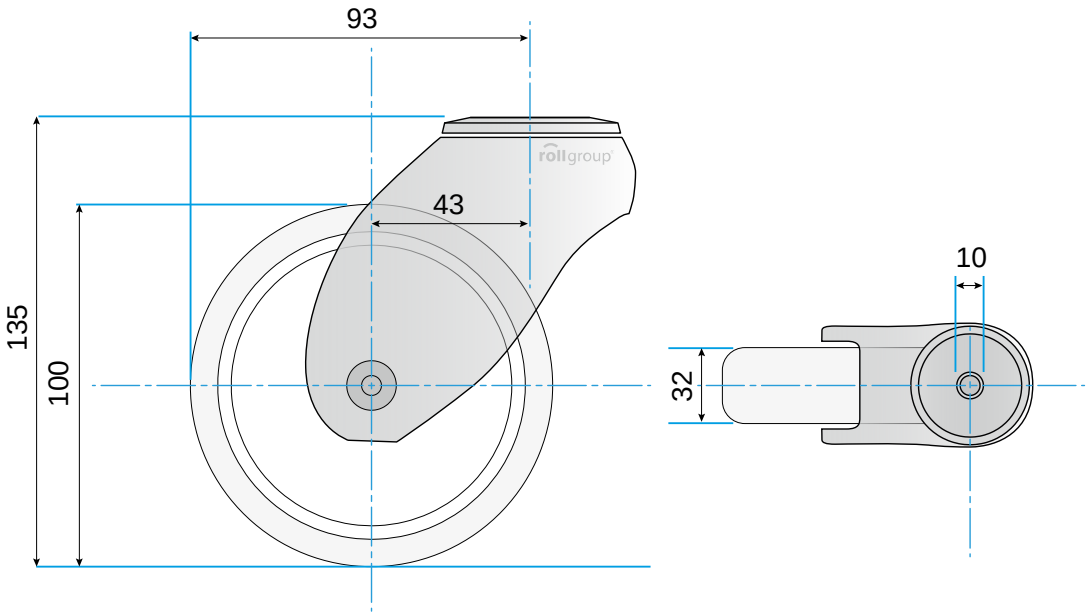

© Rollgroup | Änderungen vorbehalten | Stand 12.2016