info@riedel-rollen.de
www.riedel-rollen.de

Spurkranzräder

MMP

- Polyamid, natur
- Kugellager

Technische Daten

Bestellcode:	MMP 200 x 38 - 25 - 60	**Rad ø in mm:**	200
Tragkraft in kg:	1.300	**Radbreite in mm:**	53
Durchmesser Bohrung in mm:	25	**Nabenlänge in mm:**	60
EAN-Code:	4250217302190		

Radbeschreibung

- Polyamid
- Kugellager

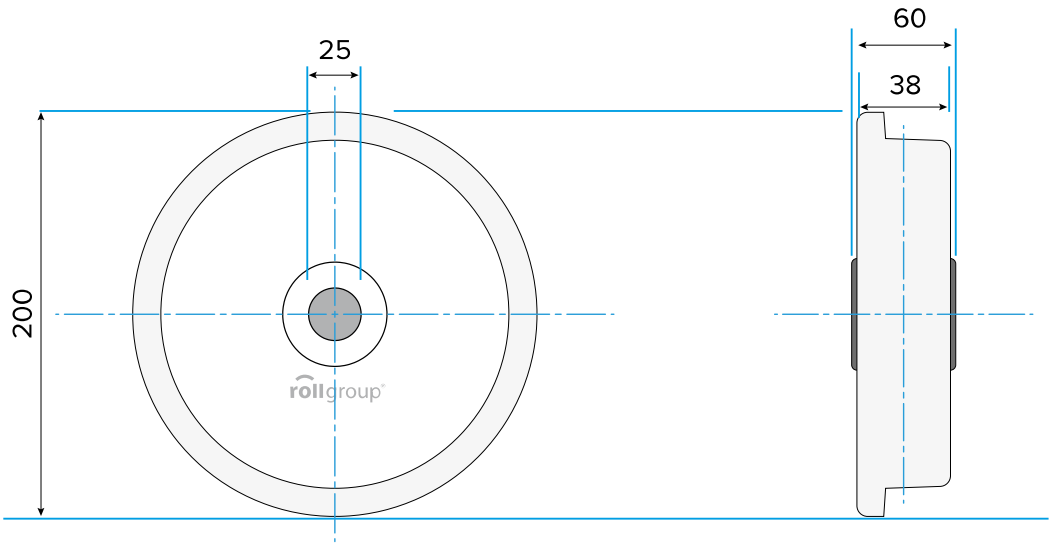

© Rollgroup | Änderungen vorbehalten | Stand 08.2018