info@riedel-rollen.de
www.riedel-rollen.de

# Bockrolle

**mit Anschraubplatte**

- 30 - 50 kg
- Durchmesser 025 - 050 mm
- Gehäuse aus Stahlblech
- Thermopalstisches Gummirad
- Gleitlager ohne Distanzrohr

## Technische Daten

| | | | |
|---|---|---|---|
| **Bestellcode:** | 20B JPI 050 P17 68x25 | **Rad ø in mm:** | 50 |
| **Tragkraft in kg:** | 50 | **Radbreite in mm:** | 19 |
| **Plattengröße in mm:** | 68 x 25 | **Schraubloch Abstand in mm:** | 54 |
| **Schraubloch ø in mm:** | 6,20 | **Bauhöhe in mm:** | 51 |
| **Temperaturbereich C° min / max:** | 10 : +40 | **Norm:** | EN 12528 |
| **EAN-Code:** | 4250217361111 | | |

## Gehäusebeschreibung

- Stahlblech leicht

## Radbeschreibung

- Radkörper aus Polypropylen
- Lauffläche aus thermoplastischem Gummi
- Gleitlager ohne Distanzrohr

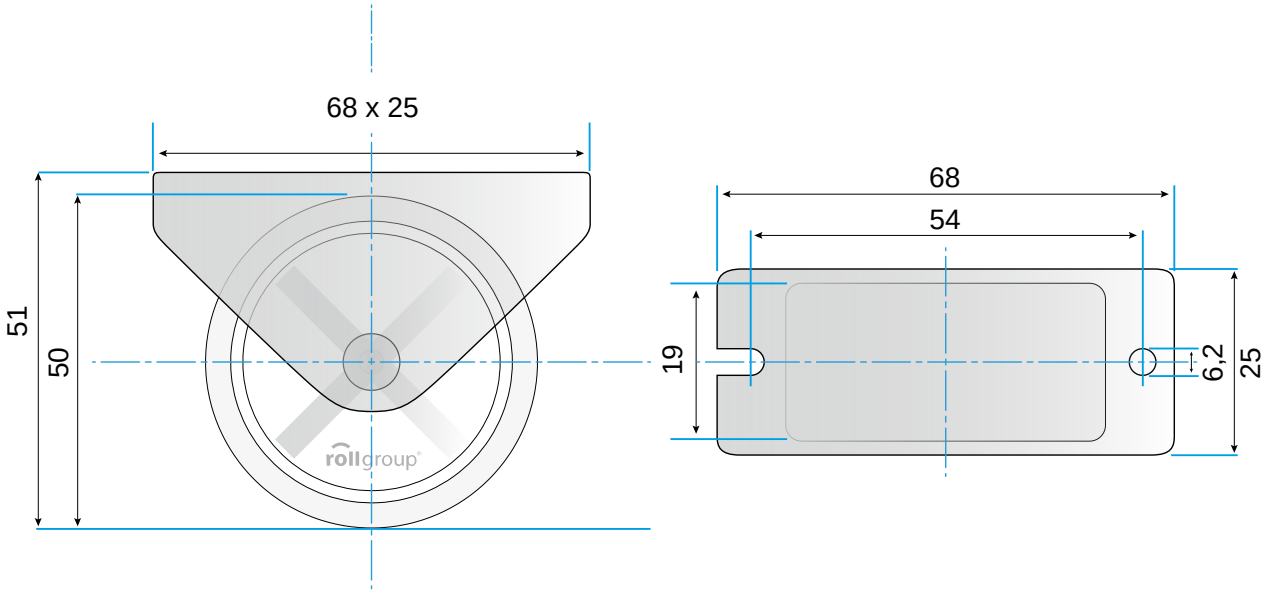


© Rollgroup | Änderungen vorbehalten | Stand 03.2017